正面骨図

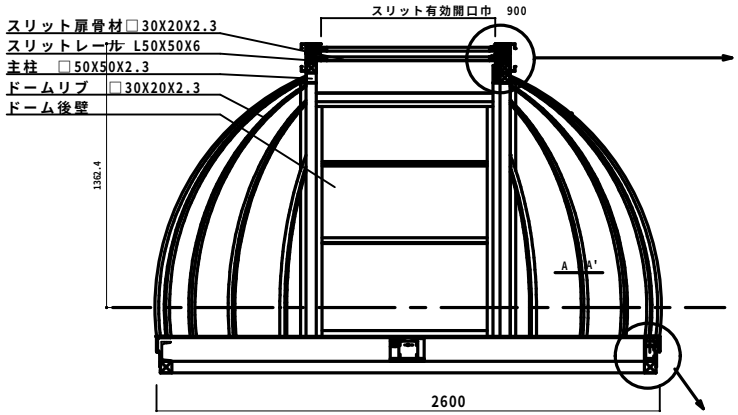

1／5

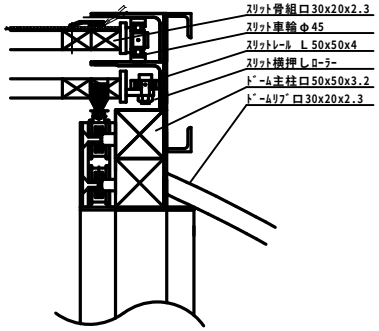

1／5

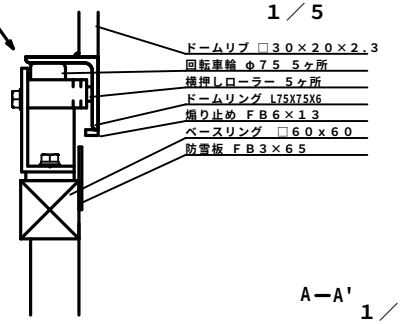

正面姿図

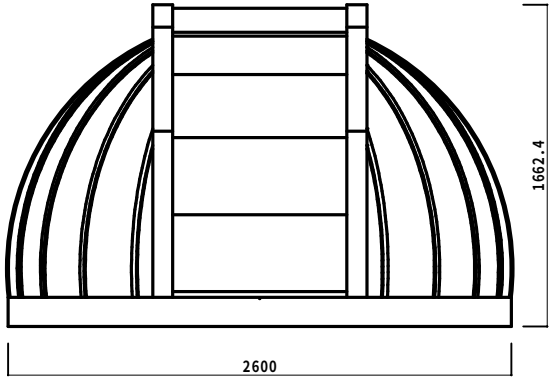

平面図

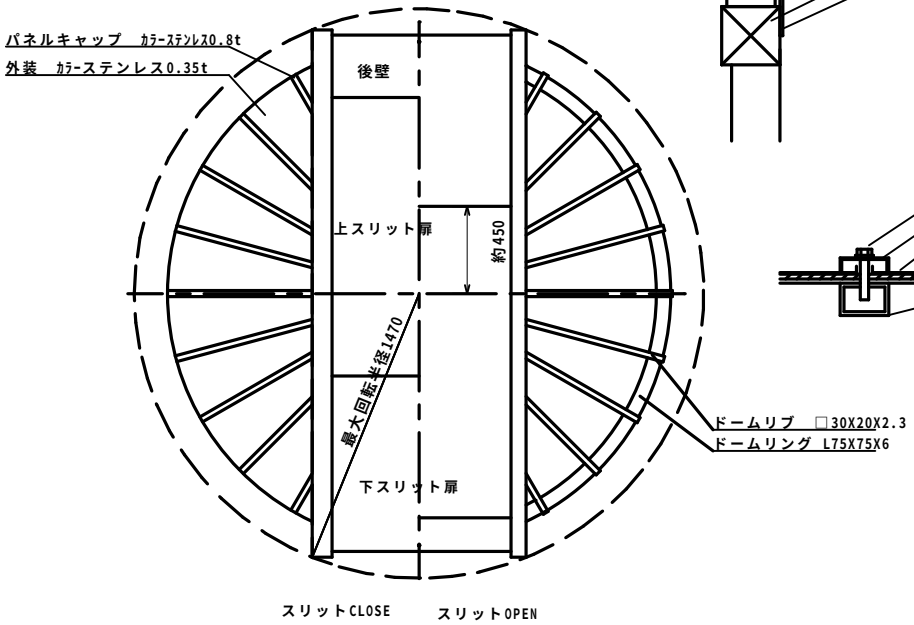

A—A'
1／3

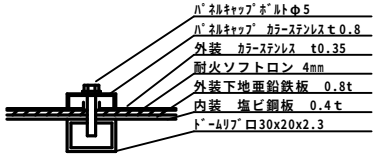

側面姿図

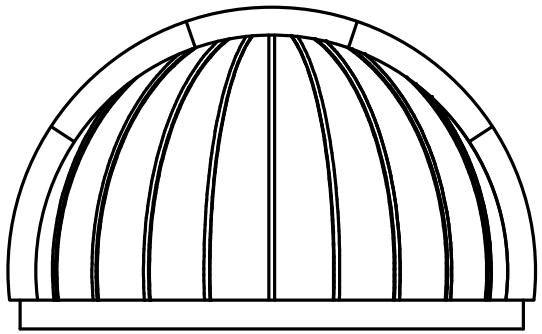

作成日付： ２０１４年０９月０４日	製図：	検図：	名称： 天体観測用 ２．６mドーム	図番： 1
協栄産業株式会社	尺度： 1/25		重量 約450kg	